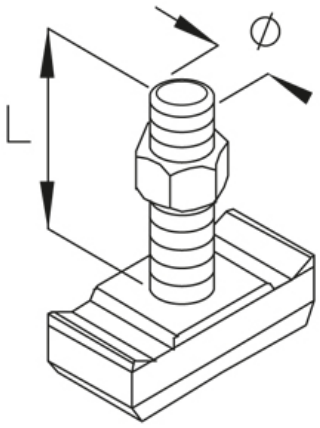

HS22

болт с прямоугольной головкой, A 2/ A 4

Оцинкованная гальванизацией, по DIN EN ISO 4042

Артикул	L	Ø	Вес
HS22 12X30	30 мм	12 мм	9.50 кг/100
HS22 12X40	40 мм	12 мм	10 кг/100
HS22 12X50	50 мм	12 мм	10.80 кг/100
HS22 12X60	60 мм	12 мм	11.40 кг/100
HS22 16X40	40 мм	16 мм	16.20 кг/100
HS22 16X60	60 мм	16 мм	18.60 кг/100

Горячеоцинкованная методом погружения, по DIN EN ISO 1461

Артикул	L	Ø	Вес
HS22 10X80F	80 мм	10 мм	9.70 кг/100

Нержавеющая сталь, материал №. 1.4571/1.4404 (V4A)

Артикул	L	Ø	Вес
HS22 10X80E4	80 мм	10 мм	9.70 кг/100
HS22 12X30E4	30 мм	12 мм	9.60 кг/100
HS22 12X40E4	40 мм	12 мм	10.10 кг/100
HS22 12X50E4	50 мм	12 мм	10.90 кг/100
HS22 12X60E4	60 мм	12 мм	11.50 кг/100
HS22 16X40E4	40 мм	16 мм	16.30 кг/100
HS22 16X60E4	60 мм	16 мм	18.70 кг/100

L: Длина
Ø: Диаметр
Вес: Вес

Дата выдачи 15.12.2025. Технические изменения и погрешности не исключены.

ЭЛЕМЕНТЫ / ПРИМЕНЕНИЕ

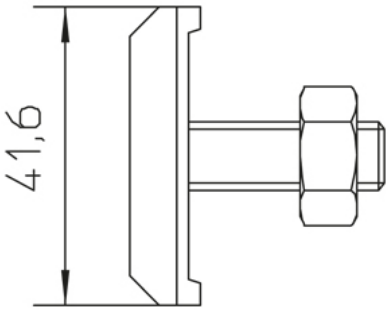

Дата выдачи 15.12.2025. Технические изменения и погрешности не исключены.