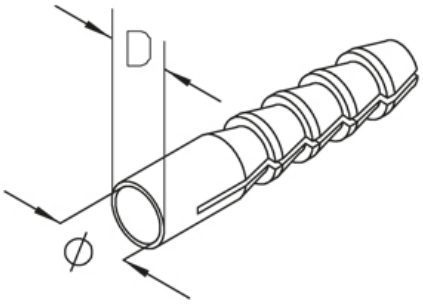

KD

Пластиковый дюбель

Строго соблюдайте информацию производителя. D = номинальный диаметр сверла = внешний диаметр. Ø = диаметр шурупа = внутренний диаметр

Полиамид

Артикул	Lмин	D	Ø	Вес
KD 6	55 мм	8 мм	6 мм	
KD 8	70 мм	10 мм	8 мм	
KD 10	80 мм	12 мм	10 мм	
KD 12	95 мм	14 мм	12 мм	0.01 кг

Lмин: Минимальная глубина отверстия
D: Диаметр
Ø: Диаметр
Вес: Вес

ЭЛЕМЕНТЫ / ПРИМЕНЕНИЕ

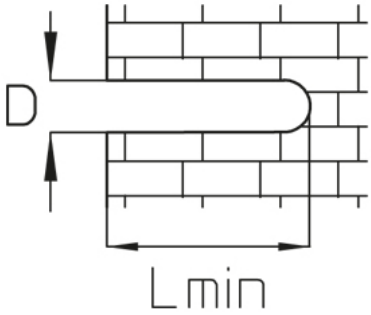

ДОПОЛНИТЕЛЬНОЕ ОБОРУДОВАНИЕ

SEH,

Дата выдачи 14.12.2025. Технические изменения и погрешности не исключены.