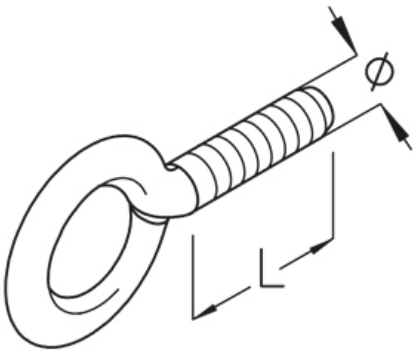

DAS

резьбовой крюк

Оцинкованная гальванизацией, по DIN EN ISO 4042

Артикул	L	Ø	t	Pmax	Вес
DAS 8X30	30 мм	8 мм	7.00 мм	0.50 kN	2.50 кг/100

L: Длина
Ø: Диаметр
t: Толщина материала
Pmax: Макисмальная нагрузка
Вес: Вес

ЭЛЕМЕНТЫ / ПРИМЕНЕНИЕ

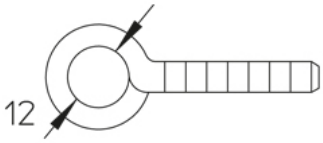

Дата выдачи 15.12.2025. Технические изменения и погрешности не исключены.