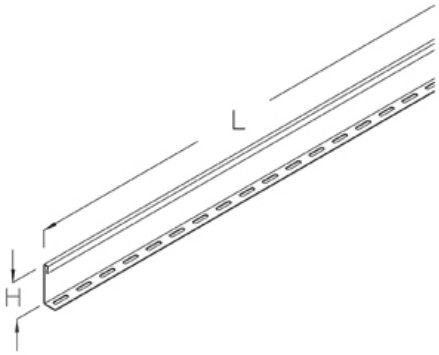

RITR 60

Разделитель, высота=58 мм

Разделитель листового лотка, крепёж в комплекте

оцинкованная методом Сендзимира, по DIN EN 10346

Артикул	H	L	Вес
RITR 60S	58 мм	3000 мм	2.24 кг

H: Высота
L: Длина
Вес: Вес

ЭЛЕМЕНТЫ / ПРИМЕНЕНИЕ

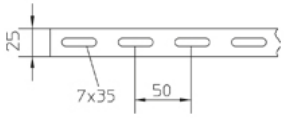

Дата выдачи 06.12.2025. Технические изменения и погрешности не исключены.