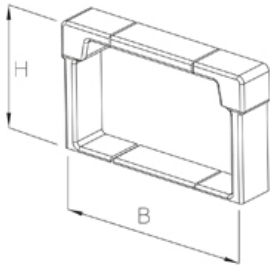

SRI 60

Защитный колпачок

Защитный колпачок, разделяемый для облегчения установки Для установки на монтажный лоток RI

Чтобы установить SRI 60-05, необходимо открыть защитный колпачок и снять средние части защитного колпачка. Чтобы установить SRI 60-15, необходимо открыть защитную колпачок и установить SRI-EO 50 на крышку, а SRI-EU 50 - на нижнюю часть. Чтобы установить SRI 60-20, необходимо открыть защитную колпачок и установить два SRI-EO 50 на крышке и два SRI-EU 50 на нижнюю часть Чтобы установить SRI 60-30, необходимо открыть защитную колпачок и установить четыре SRI-EO 50 на крышке и четыре SRI-EU 50 на нижнюю часть

Полиэтилен

Артикул	H	B	Вес
SRI 60-05	60 мм	50 мм	0.01 кг
SRI 60-10	60 мм	100 мм	0.01 кг
SRI 60-15	60 мм	150 мм	0.02 кг
SRI 60-20	60 мм	200 мм	0.02 кг
SRI 60-30	60 мм	300 мм	0.03 кг

H: Высота
B: Ширина
Вес: Вес

ЭЛЕМЕНТЫ / ПРИМЕНЕНИЕ

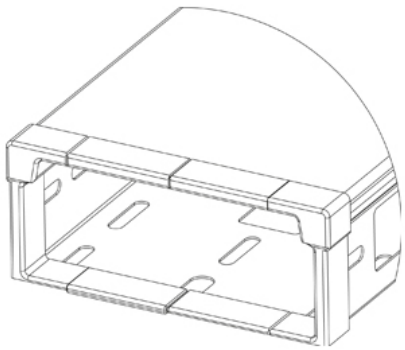

Дата выдачи 06.12.2025. Технические изменения и погрешности не исключены.