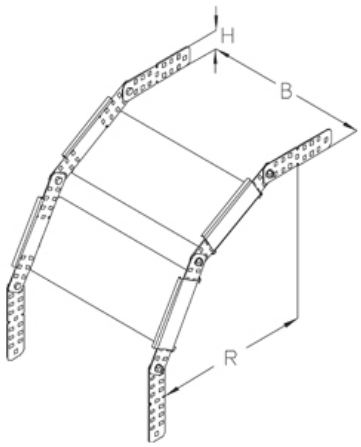

RVB 35

Угол вертикальный, высота=35мм

Угол листового лотка, вертикальный, изменяемый

Это изделие может быть изготовлено из нержавеющей стали 1.4571 / 1.4404 (V4A)

оцинкованная методом Сендзимира, по DIN EN 10346

Артикул	H	B	R	Вес
RVB 35-10S	35 мм	100 мм	280 мм	1.11 кг
RVB 35-20S	35 мм	200 мм	280 мм	1.46 кг
RVB 35-30S	35 мм	300 мм	280 мм	1.81 кг

Горячеоцинкованная методом погружения, по DIN EN ISO 1461

Артикул	H	B	R	Вес
RVB 35-10F	35 мм	100 мм	280 мм	1.34 кг
RVB 35-20F	35 мм	200 мм	280 мм	1.72 кг
RVB 35-30F	35 мм	300 мм	280 мм	2.10 кг

H: Высота
B: Ширина
R : радиус
Вес: Вес

ЭЛЕМЕНТЫ / ПРИМЕНЕНИЕ

Дата выдачи 27.11.2025. Технические изменения и погрешности не исключены.

ДОПОЛНИТЕЛЬНОЕ ОБОРУДОВАНИЕ

REB,

Классифицирован UL

Дата выдачи 27.11.2025. Технические изменения и погрешности не исключены.