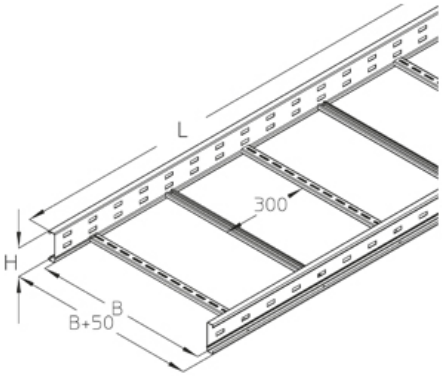

WPL 100

лестничный лоток для больших пролётов, высота=100 мм

Лестничный лоток для больших пролётов, с повышенной жесткостью благодаря сварным перекладинам из профиля Электропроводность протестирована в соответствии с DIN EN 61537.

Это изделие может быть изготовлено из нержавеющей стали 1.4571 / 1.4404 (V4A)

Нержавеющая сталь, материал №. 1.4301 (V2A)

Артикул	H	B	L	t	A	QSK	QLK	Вес
WPL 100-20E	100 мм	200 мм	6000 мм	1.50 мм	156 см²	0.23 кН/м	0.44 кН/м	24.86 кг
WPL 100-30E	100 мм	300 мм	6000 мм	1.50 мм	234 см²	0.35 кН/м	0.66 кН/м	26.06 кг
WPL 100-40E	100 мм	400 мм	6000 мм	1.50 мм	312 см²	0.47 кН/м	0.87 кН/м	27.51 кг
WPL 100-50E	100 мм	500 мм	6000 мм	1.50 мм	390 см²	0.59 кН/м	1.09 кН/м	28.82 кг
WPL 100-60E	100 мм	600 мм	6000 мм	1.50 мм	468 см²	0.70 кН/м	1.31 кН/м	30.20 кг

H: Высота
B: Ширина
L: Длина
t: Толщина материала
A: площадь поперечного сечения
QSK: Распределенная нагрузка на кабель управления
QLK: Распределенная нагрузка на силовой кабель
Вес: Вес

ГРАФИК НАГРУЗОК

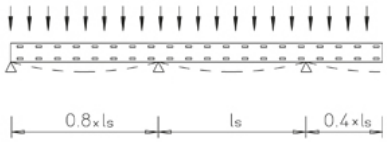

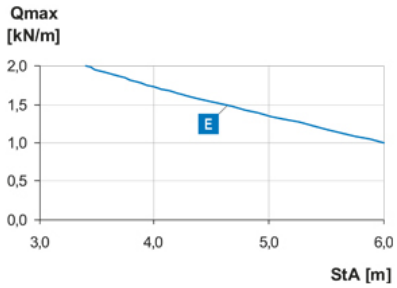

Дата выдачи 05.12.2025. Технические изменения и погрешности не исключены.

ЭЛЕМЕНТЫ / ПРИМЕНЕНИЕ

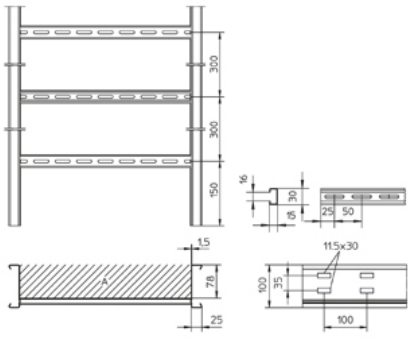

ДОПОЛНИТЕЛЬНОЕ ОБОРУДОВАНИЕ

WPEA 100, WPLEAB 100, WPLB 100, WPLS 100, WPLF 100, WPLA 100, WPLAA 100, WPLK 100, WPD, H, WPHS-K, WPHS-A, WPHS-P, WPHS-IS, WPV 100, WPVH 100, WPVV 100, WPTR 100, WPLKAB,

Ходить запрещено!

Сертифицировано TÜV

Дата выдачи 05.12.2025. Технические изменения и погрешности не исключены.