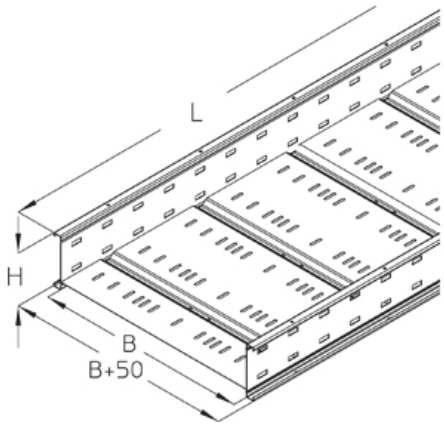

WPR 150

Листовой лоток для больших пролётов, высота=150 мм

Кабельный перфорированный лоток для больших пролётов, с усиленным боковым С-профилем для максимальной несущей способности. Обладает повышенной поперечной стойкостью благодаря благодаря сварному перфорированному штампованному стальному листу. Сертифицирован согласно DIN EN 61537

Это изделие может быть изготовлено из нержавеющей стали 1.4571 / 1.4404 (V4A)

оцинкованная методом Сендзимира, по DIN EN 10346

Артикул	H	B	L	t	A	QSK	Вес
WPR 150-20S	150 мм	200 мм	6000 мм	1.75 мм	256 см²	0.38 кН/м	45.13 кг
WPR 150-30S	150 мм	300 мм	6000 мм	1.75 мм	384 см²	0.58 кН/м	50.81 кг
WPR 150-40S	150 мм	400 мм	6000 мм	1.75 мм	512 см²	0.77 кН/м	56.68 кг
WPR 150-50S	150 мм	500 мм	6000 мм	1.75 мм	640 см²	0.96 кН/м	62.55 кг
WPR 150-60S	150 мм	600 мм	6000 мм	1.75 мм	768 см²	1.15 кН/м	68.41 кг

Горячеоцинкованная методом погружения, по DIN EN ISO 1461

Артикул	H	B	L	t	A	QSK	Вес
WPR 150-20F	150 мм	200 мм	6000 мм	1.75 мм	256 см²	0.38 кН/м	48.28 кг
WPR 150-30F	150 мм	300 мм	6000 мм	1.75 мм	384 см²	0.58 кН/м	54.36 кг
WPR 150-40F	150 мм	400 мм	6000 мм	1.75 мм	512 см²	0.77 кН/м	60.64 кг
WPR 150-50F	150 мм	500 мм	6000 мм	1.75 мм	640 см²	0.96 кН/м	66.92 кг
WPR 150-60F	150 мм	600 мм	6000 мм	1.75 мм	768 см²	1.15 кН/м	73.20 кг

Нержавеющая сталь, материал №. 1.4301 (V2A)

Артикул	H	B	L	t	A	QSK	Вес
WPR 150-20E	150 мм	200 мм	6000 мм	1.75 мм	256 см²	0.38 кН/м	48.74 кг
WPR 150-30E	150 мм	300 мм	6000 мм	1.75 мм	384 см²	0.58 кН/м	55.62 кг
WPR 150-40E	150 мм	400 мм	6000 мм	1.75 мм	512 см²	0.77 кН/м	62.70 кг
WPR 150-50E	150 мм	500 мм	6000 мм	1.75 мм	640 см²	0.96 кН/м	69.78 кг
WPR 150-60E	150 мм	600 мм	6000 мм	1.75 мм	768 см²	1.15 кН/м	76.88 кг

H: Высота
B: Ширина
L: Длина

Дата выдачи 15.12.2025. Технические изменения и погрешности не исключены.

t: Толщина материала
A: площадь поперечного сечения
QSK: Распределенная нагрузка на кабель управления
Вес: Вес

ГРАФИК НАГРУЗОК

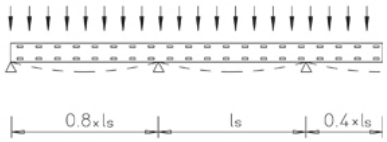

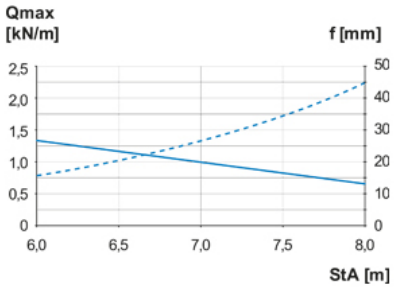

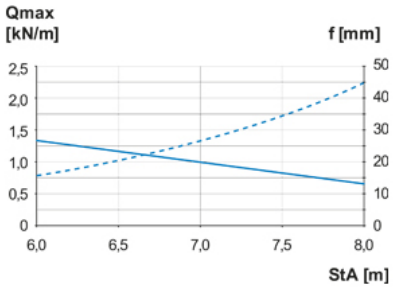

ЭЛЕМЕНТЫ / ПРИМЕНЕНИЕ

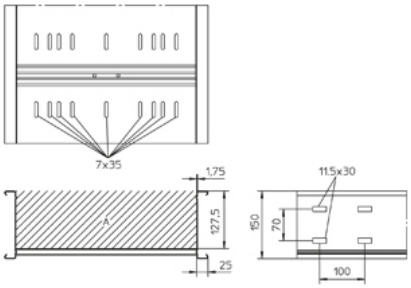

ДОПОЛНИТЕЛЬНОЕ ОБОРУДОВАНИЕ

WPEA 150, WPREAB 150, WPRB 150, WPRA 150, WPRAA 150, WPRK 150, WPD, H, WPHS-K, WPHS-A, WPHS-P, WPHS-IS, WPV 150, WPVH 150, WPVV 150, WPTR 150, WPRKAB, WPREB, VB,

Ходить запрещено!

Классифицирован UL

Дата выдачи 15.12.2025. Технические изменения и погрешности не исключены.