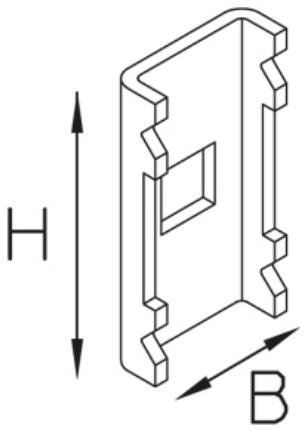

GV-L 30

Соединитель

Оцинкованная гальванизацией, по DIN EN ISO 4042

Артикул	H	B	Вес
GV-L 30GV	41 мм	18 мм	0.02 кг

Горячеоцинкованная методом погружения, по DIN EN ISO 1461

Артикул	H	B	Вес
GV-L 30F	41 мм	18 мм	0.02 кг

Нержавеющая сталь, материал №. 1.4301 (V2A)

Артикул	H	B	Вес
GV-L 30E	41 мм	18 мм	0.02 кг

Нержавеющая сталь, материал №. 1.4571/1.4404 (V4A)

Артикул	H	B	Вес
GV-L 30E4	41 мм	18 мм	0.02 кг

H: Высота
B: Ширина
Вес: Вес

ЭЛЕМЕНТЫ / ПРИМЕНЕНИЕ

Дата выдачи 14.12.2025. Технические изменения и погрешности не исключены.

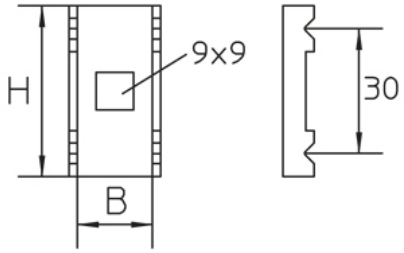

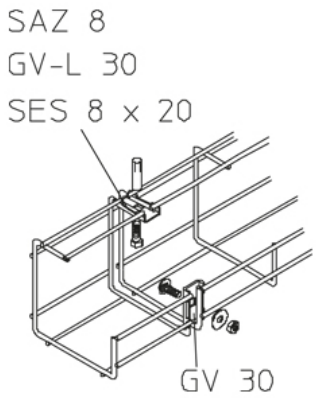

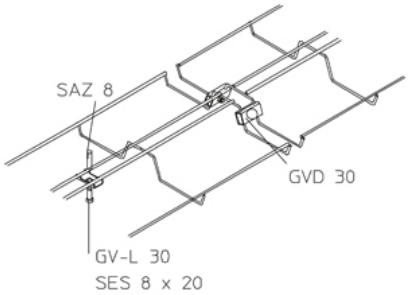

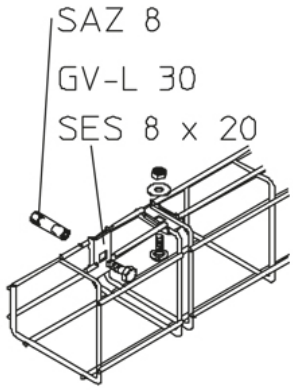

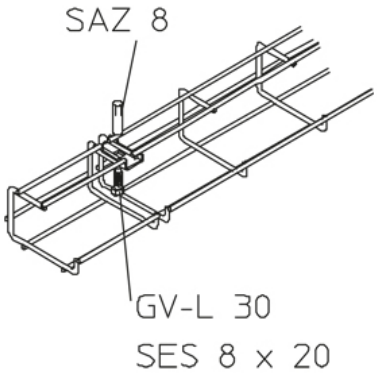

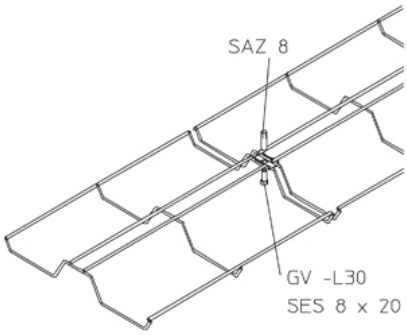

Дата выдачи 14.12.2025. Технические изменения и погрешности не исключены.