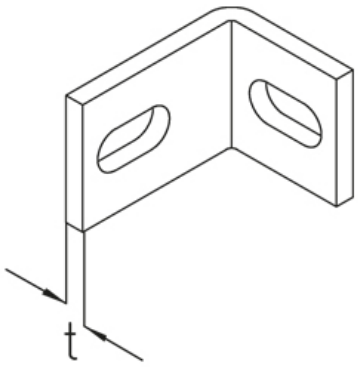

BL 5

Крепежный уголок, KHU 40/57/60, KHA

Крепежный уголок для монтажа профилей KHU 40/57/60 и KHA к стене

Это изделие может быть изготовлено из нержавеющей стали 1.4571 / 1.4404 (V4A)

Горячеоцинкованная методом погружения, по DIN EN ISO 1461

Артикул	H	B	L	t	Вес
BL 5F	40 мм	45 мм	60 мм	6.00 мм	0.14 кг

H: Высота
B: Ширина
L: Длина
t: Толщина материала
Вес: Вес

ЭЛЕМЕНТЫ / ПРИМЕНЕНИЕ

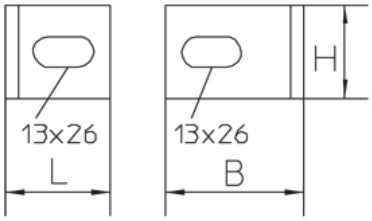

ДОПОЛНИТЕЛЬНОЕ ОБОРУДОВАНИЕ

AM22, AMF22, SES, HS18, AM18, AMF18, SD,

Дата выдачи 20.07.2025. Технические изменения и погрешности не исключены.