BL 8

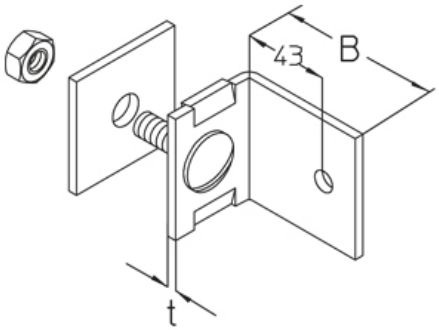

Крепежный уголок, KHI

Горячеоцинкованная методом погружения, по DIN EN ISO 1461

Артикул	H	B	t	Вес
BL 8F	50 мм	58 мм	4.00 мм	0.20 кг

H: Высота
B: Ширина
t: Толщина материала
Вес: Вес

ЭЛЕМЕНТЫ / ПРИМЕНЕНИЕ

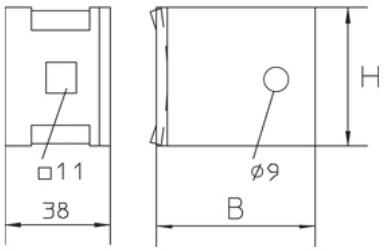

ДОПОЛНИТЕЛЬНОЕ ОБОРУДОВАНИЕ

SD,

Дата выдачи 27.07.2025. Технические изменения и погрешности не исключены.