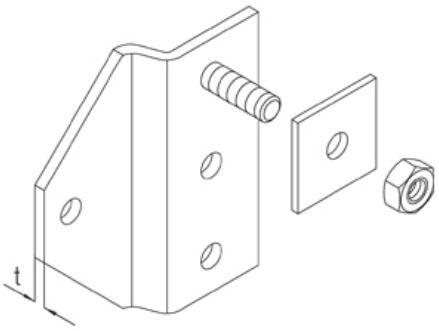

BLI

Крепежный уголок, KHI

Крепежный уголок для монтажа стойки консоли KHI к стене

Горячеоцинкованная методом погружения, по DIN EN ISO 1461

Артикул	H	t	Вес
BLI F	140 мм	6.00 мм	0.80 кг

H: Высота
t: Толщина материала
Вес: Вес

ЭЛЕМЕНТЫ / ПРИМЕНЕНИЕ

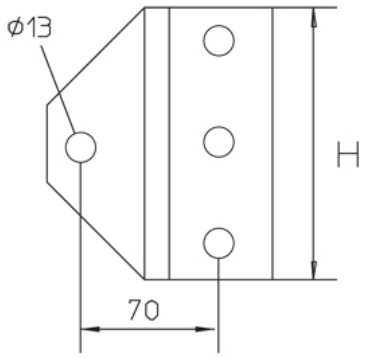

ДОПОЛНИТЕЛЬНОЕ ОБОРУДОВАНИЕ

SD,

Дата выдачи 27.07.2025. Технические изменения и погрешности не исключены.