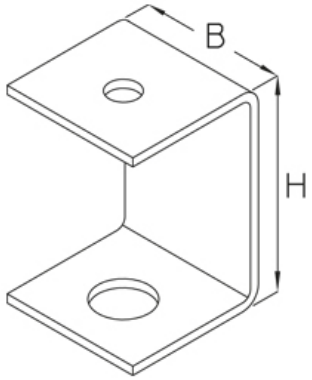

KPB

крепёжная скоба

Горячеоцинкованная методом погружения, по DIN EN ISO 1461

Артикул	H	B	L	t	Вес
KPB F	60 мм	40 мм	40 мм	2.50 мм	0.11 кг

H: Высота
B: Ширина
L: Длина
t: Толщина материала
Вес: Вес

ЭЛЕМЕНТЫ / ПРИМЕНЕНИЕ

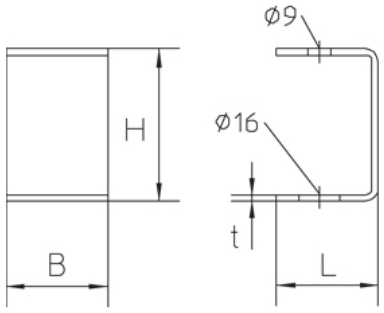

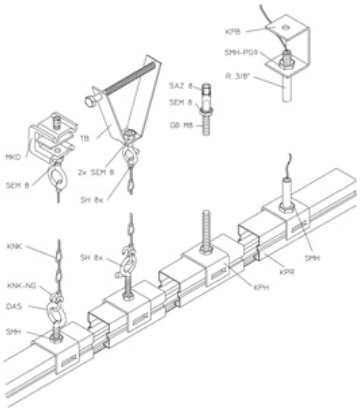

Дата выдачи 15.12.2025. Технические изменения и погрешности не исключены.