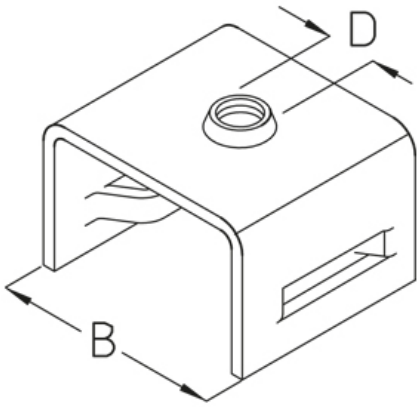

KPH

Каркасная скоба

Горячеоцинкованная методом погружения, по DIN EN ISO 1461

Артикул	B	L	D	Вес
KPH 8F	46 мм	40 мм	M8 мм	0.08 кг
KPH-PG 9	46 мм	40 мм	R 3/8" мм	0.06 кг

B: Ширина
L: Длина
D: Диаметр
Вес: Вес

ЭЛЕМЕНТЫ / ПРИМЕНЕНИЕ

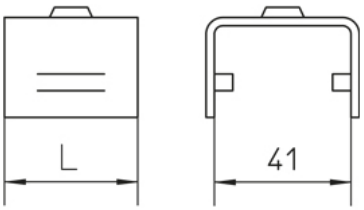

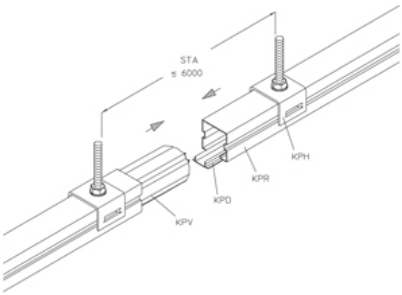

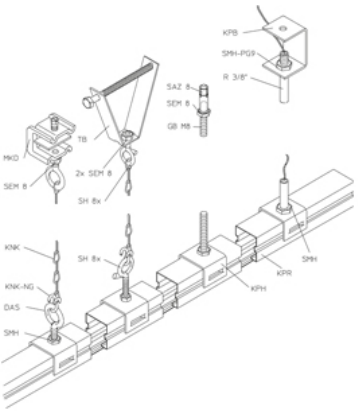

ДОПОЛНИТЕЛЬНОЕ ОБОРУДОВАНИЕ

DAS, SHS,

Дата выдачи 14.12.2025. Технические изменения и погрешности не исключены.