KPR 40

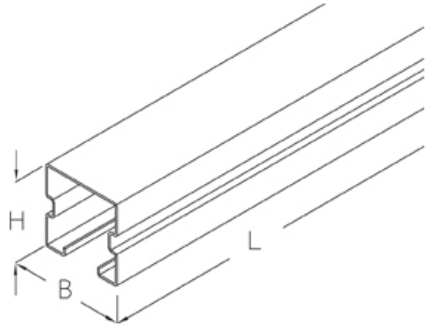

Подвесной каркас

оцинкованная методом Сендзимира, по DIN EN 10346

Артикул	H	B	L	t	Вес
KPR 40-3	40 мм	40 мм	3000 мм	1.50 мм	5.40 кг
KPR 40	40 мм	40 мм	6000 мм	1.50 мм	10.80 кг

H: Высота
B: Ширина
L: Длина
t: Толщина материала
Вес: Вес

ГРАФИК НАГРУЗОК

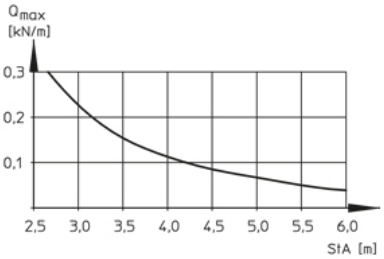

ЭЛЕМЕНТЫ / ПРИМЕНЕНИЕ

Дата выдачи 15.12.2025. Технические изменения и погрешности не исключены.

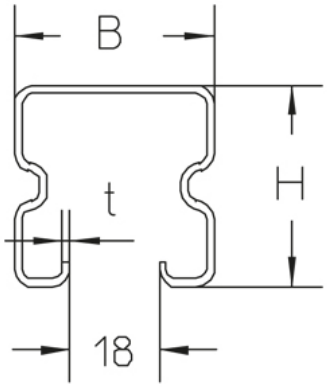

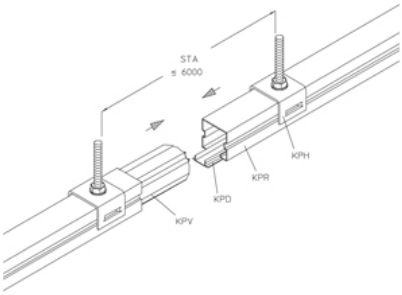

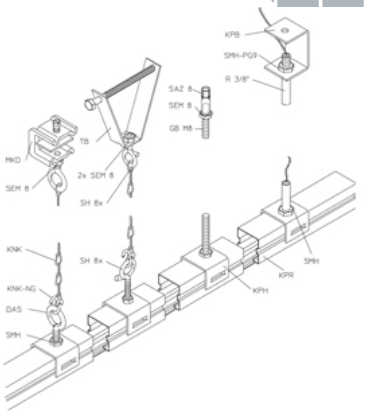

Дата выдачи 15.12.2025. Технические изменения и погрешности не исключены.