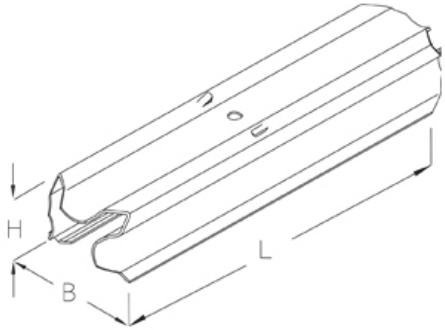

KPV

Соединитель

оцинкованная методом Сендзимира, по DIN EN 10346

Артикул	H	B	L	t	Вес
KPV	37 мм	37 мм	300 мм	1.00 мм	0.31 кг

H: Высота
B: Ширина
L: Длина
t: Толщина материала
Вес: Вес

ЭЛЕМЕНТЫ / ПРИМЕНЕНИЕ

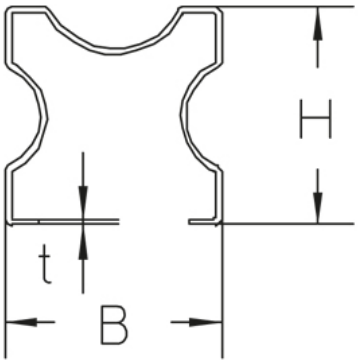

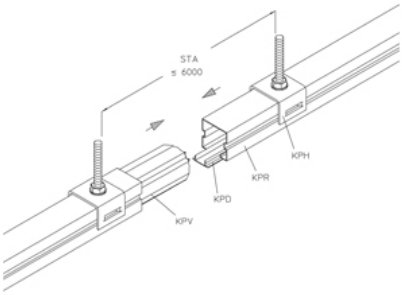

Дата выдачи 15.12.2025. Технические изменения и погрешности не исключены.