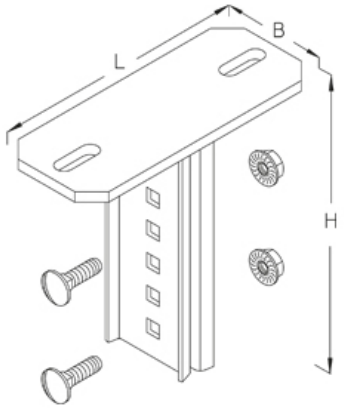

BGIQ

Крепление к потолку, поперечное, 90°, KHI

Поперечное крепление к потолку для стойки консоли из профиля I80. Сертифицировано согласно DIN 4102-12

Изделие может использвоаться в огнестойкой кабельной линии.

Горячеоцинкованная методом погружения, по DIN EN ISO 1461

Артикул	H	B	L	Вес
BGIQ F	165 мм	80 мм	200 мм	1.40 кг

H: Высота
B: Ширина
L: Длина
Вес: Вес

ЭЛЕМЕНТЫ / ПРИМЕНЕНИЕ

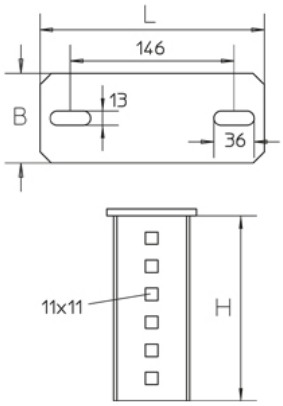

ДОПОЛНИТЕЛЬНОЕ ОБОРУДОВАНИЕ

SD,

Сертифицировано согласно Det Norske Veritas (DNV) и Germanischer Lloyd (GL)

Дата выдачи 09.12.2025. Технические изменения и погрешности не исключены.