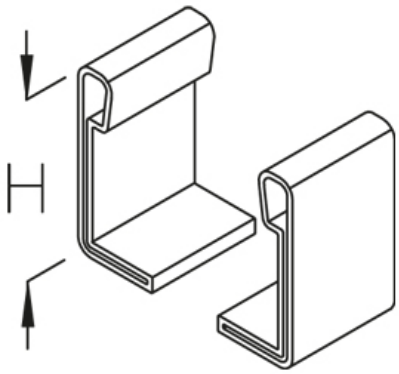

SL 60

Защитный колпачок

Защитный колпачок для лестничных лотков

Полиэтилен

Артикул	H	Вес
SL 60	60 мм	0.03 кг/комплект

H: Высота
Вес: Вес

ЭЛЕМЕНТЫ / ПРИМЕНЕНИЕ

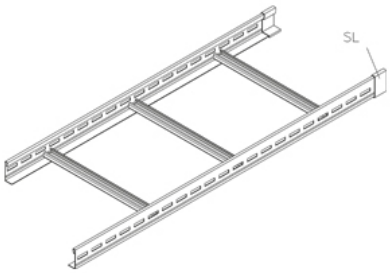

Дата выдачи 07.12.2025. Технические изменения и погрешности не исключены.