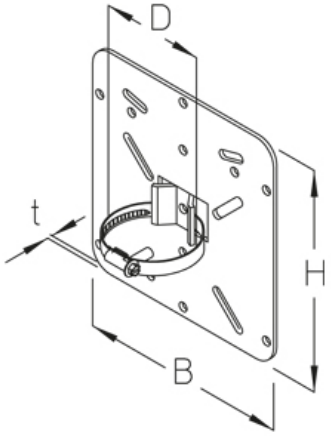

SRMP-A

монтажная пластина, 165x175 мм

Другие размеры доступны под запрос

Нержавеющая сталь, материал №. 1.4301 (V2A)

Артикул	H	B	D	t	Вес
SRMP-A 30E	175 мм	165 мм	30 мм	3.00 мм	0.58 кг
SRMP-A 60E	175 мм	165 мм	60 мм	3.00 мм	0.60 кг

Горячеоцинкованная методом погружения, по DIN EN ISO 1461

Артикул	H	B	D	t	Вес
SRMP-A 30F	175 мм	165 мм	30 мм	3.00 мм	0.58 кг
SRMP-A 60F	175 мм	165 мм	60 мм	3.00 мм	0.60 кг

H: Высота
B: Ширина
D: Диаметр
t: Толщина материала
Вес: Вес

ЭЛЕМЕНТЫ / ПРИМЕНЕНИЕ

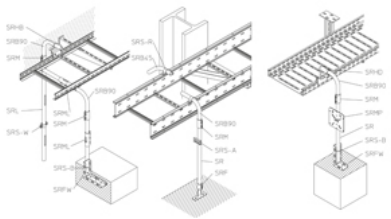

Дата выдачи 05.12.2025. Технические изменения и погрешности не исключены.