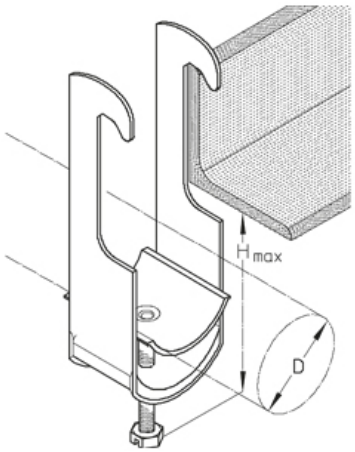

S

Кабельный зажим, крепёжные принадлежности для угловых профилей

Кабельный зажим, оцинкованный, с поддерживающей пластиной из стали Для крепления к угловым профилям до 40 мм

Изделия диаметром 12-56 мм также доступны из нержавеющей стали 1.4571 / 1.4404 (V4A)

Оцинкованная

Артикул	D	Hmax	M	количество кабелей	Вес
12 S	8-12 мм	41 мм	2 Nm	1	3.60 кг/100
16 S	12-16 мм	46 мм	2 Nm	1	4.10 кг/100
20 S	16-20 мм	50 мм	2 Nm	1	4.60 кг/100
24 S	20-24 мм	54 мм	2 Nm	1	4.80 кг/100
28 S	24-28 мм	58 мм	2 Nm	1	5.30 кг/100
32 S	28-32 мм	63 мм	2 Nm	1	7.90 кг/100
36 S	32-36 мм	67 мм	2 Nm	1	8.40 кг/100
40 S	36-40 мм	71 мм	2 Nm	1	9 кг/100
44 S	40-44 мм	81 мм	4 Nm	1	11.20 кг/100
48 S	44-48 мм	85 мм	4 Nm	1	11.70 кг/100
52 S	48-52 мм	90 мм	4 Nm	1	12.40 кг/100
56 S	52-56 мм	94 мм	4 Nm	1	12.90 кг/100
60 S	56-60 мм	98 мм	4 Nm	1	17.20 кг/100
64 S	60-64 мм	102 мм	4 Nm	1	17.70 кг/100
70 S	64-70 мм	109 мм	4 Nm	1	18.60 кг/100
76 S	70-76 мм	113 мм	4 Nm	1	25.30 кг/100
82 S	76-82 мм	119 мм	4 Nm	1	28.50 кг/100
88 S	82-88 мм	125 мм	4 Nm	1	29.40 кг/100
94 S	88-94 мм	131 мм	4 Nm	1	33.20 кг/100
100 S	94-100 мм	137 мм	4 Nm	1	34.80 кг/100
110 S	100-110 мм	157 мм	4 Nm	1	38.20 кг/100
120 S	110-120 мм	167 мм	4 Nm	1	40.30 кг/100
150 S	145-150 мм	203 мм	6 Nm	1	107.70 кг/100
175 S	170-175 мм	228 мм	6 Nm	1	128 кг/100
12/2 S	8-12 мм	58 мм	2 Nm	2	4.20 кг/100
16/2 S	12-16 мм	67 мм	2 Nm	2	4.90 кг/100
20/2 S	16-20 мм	75 мм	2 Nm	2	5.70 кг/100
24/2 S	20-24 мм	84 мм	2 Nm	2	6.20 кг/100
28/2 S	24-28 мм	92 мм	2 Nm	2	6.70 кг/100

Дата выдачи 14.12.2025. Технические изменения и погрешности не исключены.

Артикул	D	Hmax	M	количество кабелей	Вес
32/2 S	28-32 мм	101 мм	2 Nm	2	10.30 кг/100
36/2 S	32-36 мм	109 мм	2 Nm	2	11.30 кг/100
40/2 S	36-40 мм	117 мм	2 Nm	2	12 кг/100
44/2 S	40-44 мм	127 мм	4 Nm	2	15.20 кг/100
48/2 S	44-48 мм	135 мм	4 Nm	2	16.60 кг/100
52/2 S	48-52 мм	144 мм	4 Nm	2	16.90 кг/100
56/2 S	52-56 мм	152 мм	4 Nm	2	18.20 кг/100
12/3 S	8-12 мм	71 мм	2 Nm	3	5.20 кг/100
16/3 S	12-16 мм	85 мм	2 Nm	3	5.90 кг/100
20/3 S	16-20 мм	97 мм	2 Nm	3	6.60 кг/100
24/3 S	20-24 мм	110 мм	2 Nm	3	7.50 кг/100
28/3 S	24-28 мм	122 мм	2 Nm	3	8.40 кг/100

Алюминий

Артикул	D	Hmax	M	количество кабелей	Вес
12 S-AL	8-12 мм	41 мм	1.50 Nm	1	2.20 кг/100
16 S-AL	12-16 мм	46 мм	1.50 Nm	1	2.60 кг/100
20 S-AL	16-20 мм	50 мм	1.50 Nm	1	3.20 кг/100
24 S-AL	20-24 мм	54 мм	1.50 Nm	1	3.60 кг/100
28 S-AL	24-28 мм	58 мм	1.50 Nm	1	3.90 кг/100
32 S-AL	28-32 мм	63 мм	1.50 Nm	1	5.50 кг/100
36 S-AL	32-36 мм	67 мм	1.50 Nm	1	6.30 кг/100
40 S-AL	36-40 мм	71 мм	1.50 Nm	1	6.90 кг/100
44 S-AL	40-44 мм	81 мм	3 Nm	1	7.50 кг/100
48 S-AL	44-48 мм	85 мм	3 Nm	1	8.10 кг/100
52 S-AL	48-52 мм	90 мм	3 Nm	1	10.40 кг/100
56 S-AL	52-56 мм	94 мм	3 Nm	1	11.20 кг/100

Нержавеющая сталь, материал №. 1.4301 (V2A)

Артикул	D	Hmax	M	количество кабелей	Вес
12 S-E	8-12 мм	41 мм	2 Nm	1	3.50 кг/100
16 S-E	12-16 мм	46 мм	2 Nm	1	3.80 кг/100
20 S-E	16-20 мм	50 мм	2 Nm	1	4.20 кг/100
24 S-E	20-24 мм	54 мм	2 Nm	1	4.60 кг/100
28 S-E	24-28 мм	58 мм	2 Nm	1	5 кг/100
32 S-E	28-32 мм	63 мм	2 Nm	1	6.60 кг/100
36 S-E	32-36 мм	67 мм	2 Nm	1	7.50 кг/100
40 S-E	36-40 мм	71 мм	2 Nm	1	8.40 кг/100
44 S-E	40-44 мм	81 мм	4 Nm	1	9.60 кг/100
48 S-E	44-48 мм	85 мм	4 Nm	1	10.50 кг/100
52 S-E	48-52 мм	90 мм	4 Nm	1	11.50 кг/100
56 S-E	52-56 мм	94 мм	4 Nm	1	12.20 кг/100

Дата выдачи 14.12.2025. Технические изменения и погрешности не исключены.

D: Диаметр
Hmax: Максимальная высота
M: Крутящий момент
количество кабелей: Максимальное число установленных кабелей
Вес: Вес

ЭЛЕМЕНТЫ / ПРИМЕНЕНИЕ

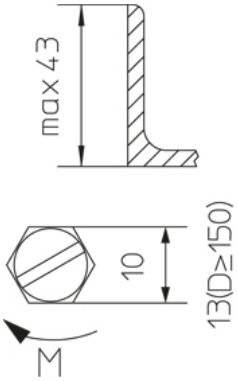

Дата выдачи 14.12.2025. Технические изменения и погрешности не исключены.