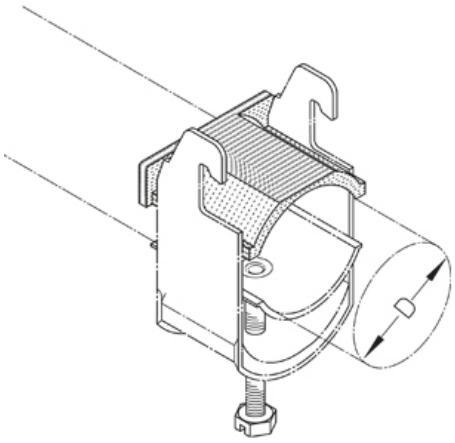


# GW 12-70

Поддерживающий ложемент для диаметра 12-70 мм

Поддерживающий ложемент для более плотной фиксации кабеля.

Полиэтилен

| Артикул | D | Вес |
|---|---|---|
| GW 12 | 9-12 мм | 0.12 кг/100 |
| GW 16 | 13-16 мм | 0.16 кг/100 |
| GW 20 | 17-20 мм | 0.26 кг/100 |
| GW 24 | 21-24 мм | 0.28 кг/100 |
| GW 28 | 25-28 мм | 0.32 кг/100 |
| GW 32 | 29-32 мм | 0.40 кг/100 |
| GW 36 | 33-36 мм | 0.44 кг/100 |
| GW 40 | 37-40 мм | 0.57 кг/100 |
| GW 48 | 41-48 мм | 0.66 кг/100 |
| GW 56 | 49-56 мм | 0.75 кг/100 |
| GW 64 | 57-64 мм | 0.95 кг/100 |
| GW 70 | 65-70 мм | 1.60 кг/100 |

**D**: Диаметр
**Вес**: Вес

## ЭЛЕМЕНТЫ / ПРИМЕНЕНИЕ

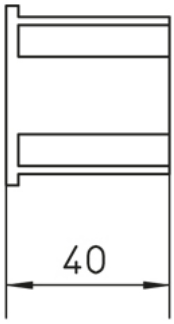




Дата выдачи 06.12.2025. Технические изменения и погрешности не исключены.

Дата выдачи 06.12.2025. Технические изменения и погрешности не исключены.