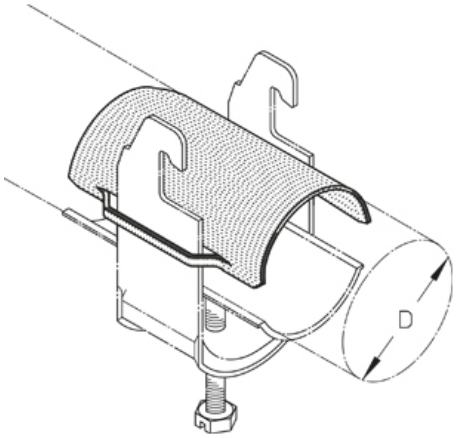

GW 76-120

Поддерживающий ложемент для диаметра 76-120 мм

Поддерживающий ложемент для более плотной фиксации кабеля.

оцинкованная методом Сендзимира, по DIN EN 10346

Артикул	D	Вес
GW 76	71-76 мм	6 кг/100
GW 82	77-82 мм	6.40 кг/100
GW 88	83-88 мм	6.80 кг/100
GW 94	89-94 мм	12.30 кг/100
GW 100	95-100 мм	13.20 кг/100
GW 110	101-110 мм	14.60 кг/100
GW 120	111-120 мм	16.30 кг/100

D: Диаметр
Вес: Вес

ЭЛЕМЕНТЫ / ПРИМЕНЕНИЕ

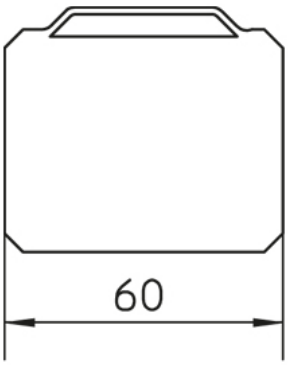

Дата выдачи 06.12.2025. Технические изменения и погрешности не исключены.