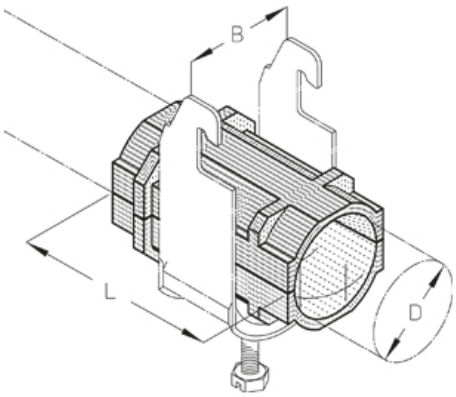

HW

прокладка для ВЧ-кабеля

Поддерживающий ложемент для ВЧ-кабеля с направляющими.

Полистирол

Артикул	B	L	D	Вес
HW 20-1/2	20 мм	55 мм	17 (1/2'') мм	0.46 кг/100
HW 32-7/8	32 мм	60 мм	29 (7/8'') мм	1.10 кг/100
HW 44-1 1/4	44 мм	60 мм	39 (1 1/4'') мм	1.85 кг/100
HW 56-1 5/8	56 мм	60 мм	51 (1 5/8'') мм	2.66 кг/100

B: Ширина
L: Длина
D: Диаметр
Вес: Вес

Дата выдачи 06.12.2025. Технические изменения и погрешности не исключены.