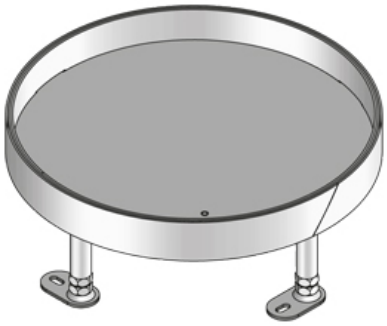

UEBD R E

Кассетный лючок, круглый, глухой, тройной, нивелируемый

Круглый кассетный лючок из нержавеющей стали Нивелируемый лючок с глухой крышкой и резиновым уплотнителем, для установки в напольные коробки, монтажные крышки и двойные или пустотные полы. Подходит для полов с влажной уборкой. Предназначен для офисных нагрузок.

Обратите внимание на техническую информацию в разделе Проектирование.

Нержавеющая сталь, материал №. 1.4301 (V2A) / Резина

Артикул	H	Hmin	N	B	E	T	Pmax	IPn	Вес
UEBD 15-R E	21 мм	100 мм	+55 мм	305 мм	307 мм	12 мм	2 kN	IP 54	3.14 кг
UEBD 35-R E	38 мм	117 мм	+55 мм	305 мм	307 мм	30 мм	2 kN	IP 54	3.67 кг

H: Высота
Hmin: Минимальная высота установки
N: Уровень нивелирования
B: Ширина
E: Установочный размер
T: глубина
Pmax: Макисмальная нагрузка
IPn: Степень защиты IP в закрытом состоянии
Вес: Вес

ЭЛЕМЕНТЫ / ПРИМЕНЕНИЕ

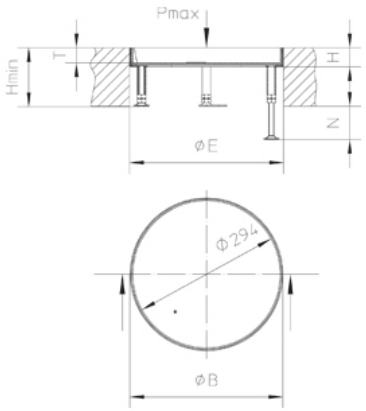

Дата выдачи 24.07.2025. Технические изменения и погрешности не исключены.

ДОПОЛНИТЕЛЬНОЕ ОБОРУДОВАНИЕ

UEBDE R, UBDSLF, UGM SLF,

Подходит для влажной уборки

Дата выдачи 24.07.2025. Технические изменения и погрешности не исключены.