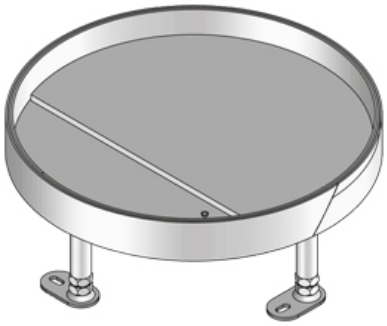

UEBDS R E

Кассетный лючок для тяжелых нагрузок, круглый, глухой, тройной, нивелируемый

Кассетный лючок для тяжелых нагрузок, круглый, с глухой крышкой. Устанавливается на нивелируемом каркасе. Состоит из стальной монтажной рамы, съемной крышки, усиливающей пластины и резинового уплотнителя. Используется для монтажа в напольных коробках, монтажных крышках, колодцах в двойных и пустотных полах. Предназначен для помещений с влажной уборкой. Рассчитан на тяжелые нагрузки.

Обратите внимание на техническую информацию в разделе Проектирование.

Нержавеющая сталь, материал №. 1.4301 (V2A) / Резина

Артикул	H	Hmin	N	B	E	T	Pmax	IPn	Вес
UEBDS 35-R6 E	38 мм	117 мм	+55 мм	305 мм	307 мм	24 мм	20 kN	IP 54	6.93 кг

H: Высота
Hmin: Минимальная высота установки
N: Уровень нивелирования
B: Ширина
E: Установочный размер
T: глубина
Pmax: Макисмальная нагрузка
IPn: Степень защиты IP в закрытом состоянии
Вес: Вес

ЭЛЕМЕНТЫ / ПРИМЕНЕНИЕ

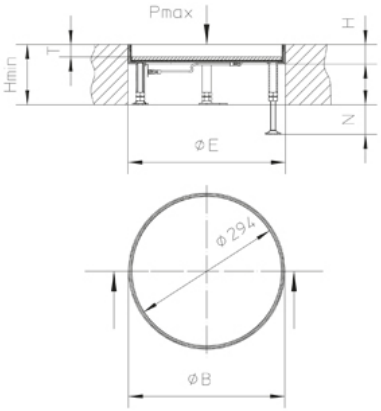

Дата выдачи 14.12.2025. Технические изменения и погрешности не исключены.

ДОПОЛНИТЕЛЬНОЕ ОБОРУДОВАНИЕ

UBDSLF, UGM SLF,

Подходит для влажной уборки

Дата выдачи 14.12.2025. Технические изменения и погрешности не исключены.