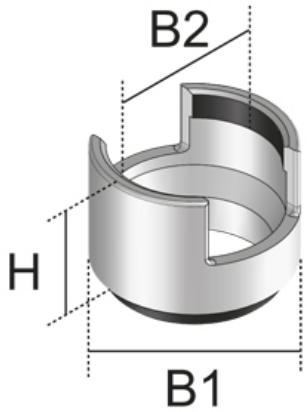

UET WD

Тубус для вывода кабеля для полов с влажной уборкой

Выдающийся над полом вывод для кабеля из алюминия. Тубус вкручивается в соответствующие крышки лючков. Предназначен для напольных покрытий с влажной уборкой. Рассчитан на высокие транспортные нагрузки.

Алюминий

Артикул	H	B1	B2	цвет	Вес
UET-R-WD	30 мм	70 мм	50 мм	Алюминиевый	0.12 кг
UET-R-WD-MS	30 мм	70 мм	50 мм	Латунь	0.36 кг

Нержавеющая сталь, материал №. 1.4301 (V2A)

Артикул	H	B1	B2	цвет	Вес
UET-R-WD E	30 мм	70 мм	50 мм	Нержавеющая сталь, массив	0.36 кг

H: Высота
B1: Ширина
B2: Ширина
цвет: цвет
Вес: Вес

ДОПОЛНИТЕЛЬНОЕ ОБОРУДОВАНИЕ

UETD WD,

Дата выдачи 14.12.2025. Технические изменения и погрешности не исключены.