UEK3 R

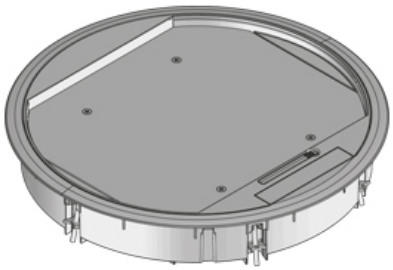

Пластиковый лючок, с выводом для кабеля, тройной, круглый

Напольный лючок, круглый, из пластика Состоит из рамы с держателями для трёх монтажных коробок (12 модулей 45x45 или 9 подвесных модулей), крышкой для вывода кабеля, направляющих для кабеля и набора для крепежа. Для установки в напольные коробки, монтажные крышки и двойные или пустотные полы Подходит для помещений с сухой уборкой с напольными покрытиями до 10мм Предназначен для офисных нагрузок.

Полиамид

Артикул	H	Hmin	B	E	T	Pmax	цвет	IPn	IPg	Вес
UEK3-R-G	58 мм	63 мм	330 мм	307 мм	10 мм	2 kN	RAL 7011 (серый)	IP 30	IP 20	1.94 кг
UEK3-R-S	58 мм	63 мм	330 мм	307 мм	10 мм	2 kN	RAL 9011 (графитовый черный)	IP 30	IP 20	1.94 кг

H: Высота
Hmin: Минимальная высота установки
B: Ширина
E: Установочный размер
T: глубина
Pmax: Макисмальная нагрузка
цвет: цвет
IPn: Степень защиты IP в закрытом состоянии
IPg: Степень защиты IP в активном состоянии
Вес: Вес

ЭЛЕМЕНТЫ / ПРИМЕНЕНИЕ

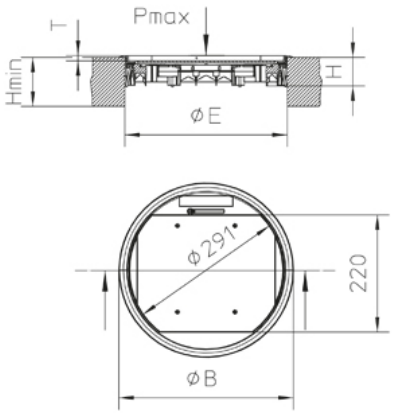

Дата выдачи 14.12.2025. Технические изменения и погрешности не исключены.

ДОПОЛНИТЕЛЬНОЕ ОБОРУДОВАНИЕ

UGEA3, UDKS3, UEK R, UDKSEB, UDKS 40-80,

Подходит для сухой уборки

Дата выдачи 14.12.2025. Технические изменения и погрешности не исключены.