UBEBGT

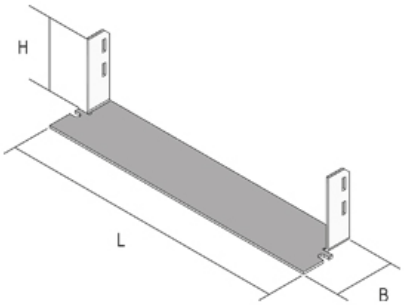

Каркасный держатель

Каркасный держатель из оцинкованной стали для щеточного канала
Для установки несущих пластин или монтажных коробок.

оцинкованная методом Сендзимира, по DIN EN 10346

Артикул	H	B	L	Вес
UBEBGT S	63 мм	50 мм	244 мм	0.22 кг

H: Высота
B: Ширина
L: Длина
Вес: Вес

Дата выдачи 15.12.2025. Технические изменения и погрешности не исключены.