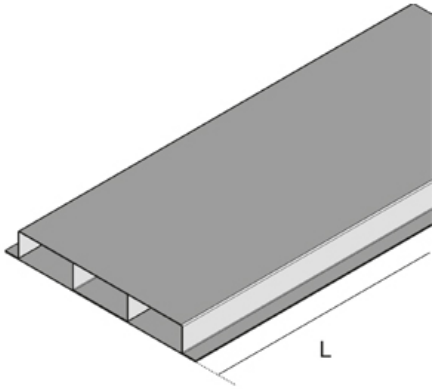

UKL

Подпольный канал, 3 отсека

Подпольный канал с 3я отсеками, представляет собой закрытый прямоугольный профиль из оцинкованной стали с двумя разделителями. Верхний и нижний элементы прочно соединены между собой. Боковые сгибы имеют монтажные отверстия

оцинкованная методом Сендзимира, по DIN EN 10346

Артикул	H	B	B1	B2	L	Pmax	Вес
UKL 3-28-250S	28 мм	250 мм	82 мм	84 мм	3000 мм	0.75 kN	17.90 кг
UKL 3-28-350S	28 мм	350 мм	116 мм	116 мм	3000 мм	0.75 kN	23.30 кг
UKL 3-38-250S	38 мм	250 мм	82 мм	84 мм	3000 мм	0.75 kN	18.70 кг
UKL 3-38-350S	38 мм	350 мм	116 мм	116 мм	3000 мм	0.75 kN	24.20 кг
UKL 3-48-250S	48 мм	250 мм	82 мм	84 мм	3000 мм	0.75 kN	19.70 кг
UKL 3-48-350S	48 мм	350 мм	116 мм	116 мм	3000 мм	0.75 kN	25.10 кг

H: Высота
B: Ширина
B1: Ширина
B2: Ширина
L: Длина
Pmax: Макисмальная нагрузка
Вес: Вес

ЭЛЕМЕНТЫ / ПРИМЕНЕНИЕ

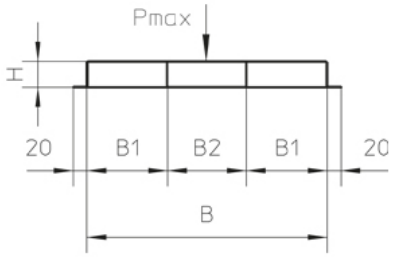

Дата выдачи 11.12.2025. Технические изменения и погрешности не исключены.

ДОПОЛНИТЕЛЬНОЕ ОБОРУДОВАНИЕ

UB, UN, UGKB,

Дата выдачи 11.12.2025. Технические изменения и погрешности не исключены.